INSTRUKTION
FÖR HINOWA DM8
MINIGRÄVARE
21-1405-00

Läs igenom bruksanvisningen noggrant och förstå innehållet innan du använder maskinen.

HYRES-MASKINER
0660-70380 Örnsköldsvik

Hinowa DM 8 Bruksanvisning

Innan maskinen tas ibruk,läs denna bruksanvisning noggrant och gör Dig bekant med manöversystemets olika funktioner,maskinkontroll samt säkerhetsföreskrifter.Två saker är speciellt viktiga, Din och andras säkerhet.

Maskinbeskrivning.

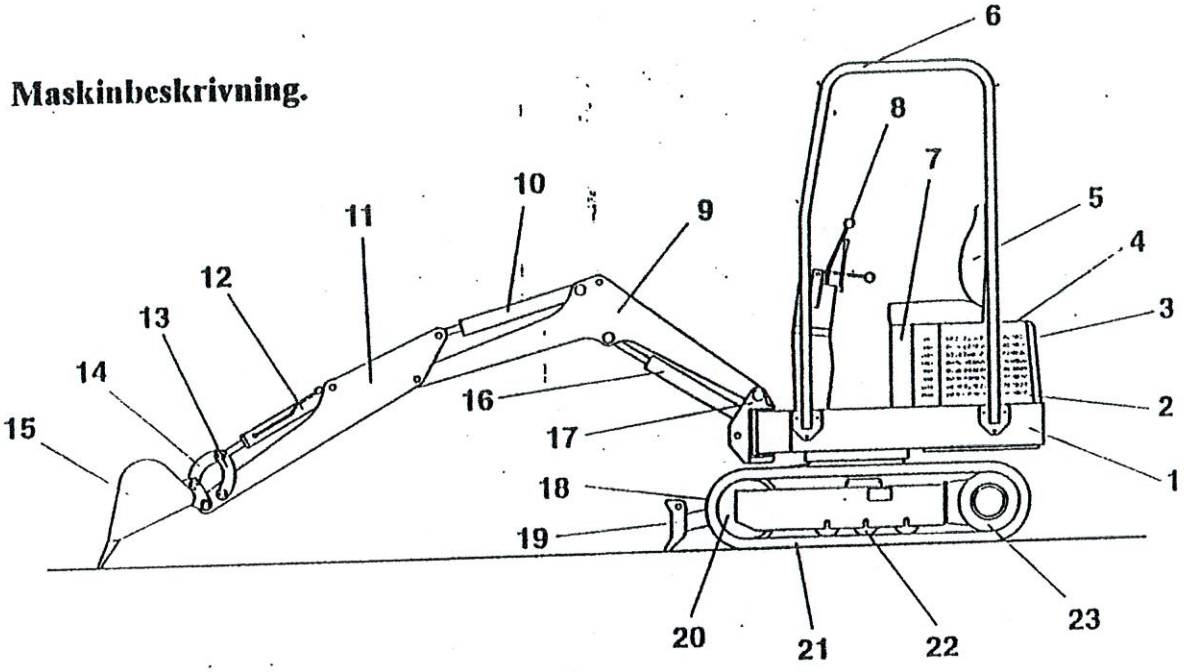

1. Plattform
2. Dieseltank
3. Batteri
4. Motorhuv
5. Förarsäte
6. Skyddsbåge
7. Hydrauloljetank
8. Manöverspakar
9. Bom
10. Stickcylinder
11. Sticka
12. Skopcylinder
13. Påskjutslänk
14. Skoplänk
15. Skopa
16. Bomcylinder
17. Bomsväng
18. Schaktbladscylinder
19. Schaktblad
20. Fronthjul
21. Gummilarv
22. Stödhjul
23. Drivmotor/drivhjul

Manöverspakschema

Grävtekniken utvecklas allteftersom Du övar.Kontrollerna för Bom och Skopa respektive Sticka och Sväng, är konstruerade så att Du ökar grävhastigheten genom kombinerade spakrörelser.Bom och Skopa kan köras samtidigt genom att trycka den högra manöverspaken diagonalt mellan respektive lägen.Samma gäller även Sticka och Sväng.Totalt kan fyra rörelser göras samtidigt.

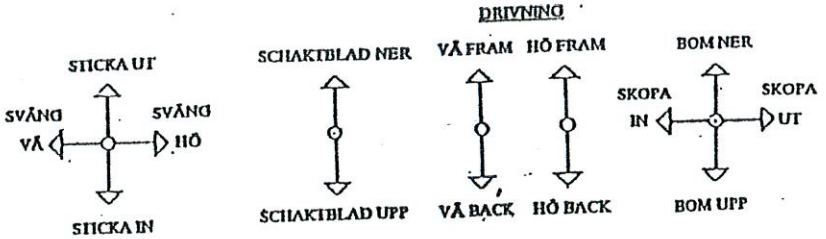

Säkerhetsföreskrifter och Maskinkontroll

1. Kontrollera alltid före användning av maskinen,att alla komponenter är oskadade.
2. Kontrollera regelbundet sprinter o bultar,att de är låsta och åtdragna.
3. Parkera ALLTID maskinen med skopan och schaktbladet vilande på marken.
4. Stäng av motorn före påfyllning av motorbränsle och hydraulolja.Använd tratt eller dyl. för undvikande av spill på heta motordelar. Tänk på brandfaran.
5. Kontrollera regelbundet att inga läckor eller skador finns på bränsle o hydraulsystem.
6. Stäng av motorn vid arbete på eller under maskinen.
7. Schaktbladet skall ALLTID vara ansatt mot underlaget vid grävning.
8. Använd måttligt gaspådrag , vid för stort gaspådrag blir enbart rörelserna ryckigare men maskinen inte starkare. Gäller även vid körning i lutningar.
9. All manöverering av maskinen får ENDAST ske från förarplats.
10. Spärra ALLTID manöverspakarna när Du lämnar förarplatsen.
11. Tillse att inga personer befinner sig inom maskinens arbetsområde.
12. Kontrollera att arbetsområdet är fritt från elledningar,rör etc. Kontakta Elverket, Televerket eller VA-verket om Du är osäker.
13. Kör alldrig för nära schakter, diken eller på underlag som kan äventyra maskinens stabilitet samt håll skopan nära marken, särskilt viktigt vid körning i lutningar,se även Köra i lutningar.
14. Gå aldrig ner i schakt innan Du förvissat Dig om eventuell rasrisk.
15. Vid byte av hydraulslang måste oljenivån kontrolleras och eventuellt fyllas på. Se nivåglas på hydraultanken. Hydraulsystemet är självluftande,när hydraulcylindern körs max in och ut.
16. Håll hydraulcylindrarnas kolvstänger rena från smuts, torka av med tygtrasa.
17. Smörj grävaggregatets olika leder varje dag, Se smörjschema.
18. Underhåll och service på motor, se separat beskrivning.
19. Lastning av maskin med kran, se separat instruktion.

Körning i lutningar.

För maximal stabilitet, skall maskinen köras frammåt och med grävaggregatet upp mot lutningen och backas ner. Skopan skall hållas så nära marken som möjligt,för lägsta tyngdpunkt. Ha lågt gaspådrag och undvik ryckiga rörelser och skarpa svängar.

Maskinpossition vid lastning med kran.

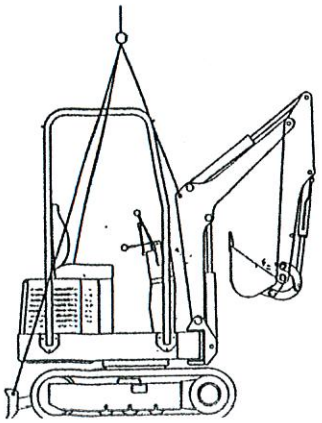

SMÖRJSCHEMA

Smörj alla possitionerna nedan var 8:e tim, utom Pos. 15 svängkrans, smörjes var 50:e tim.

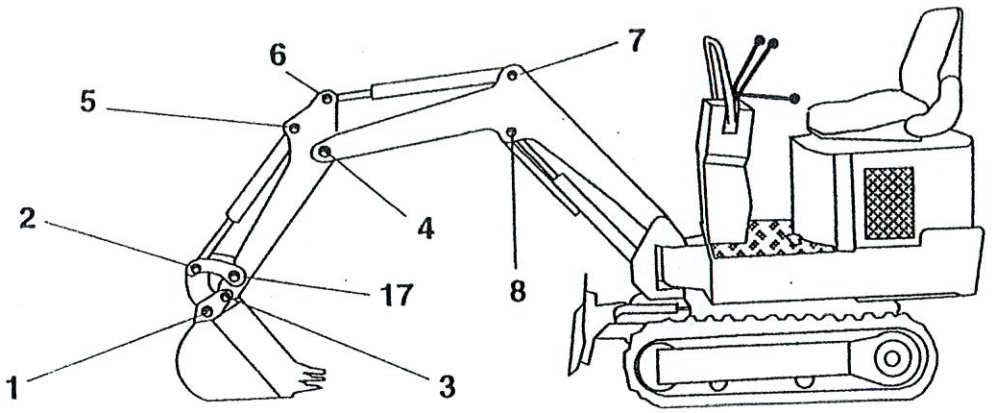

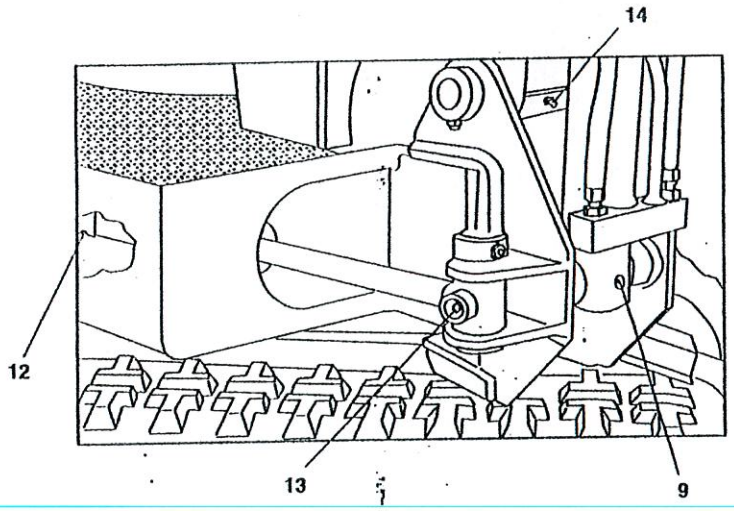

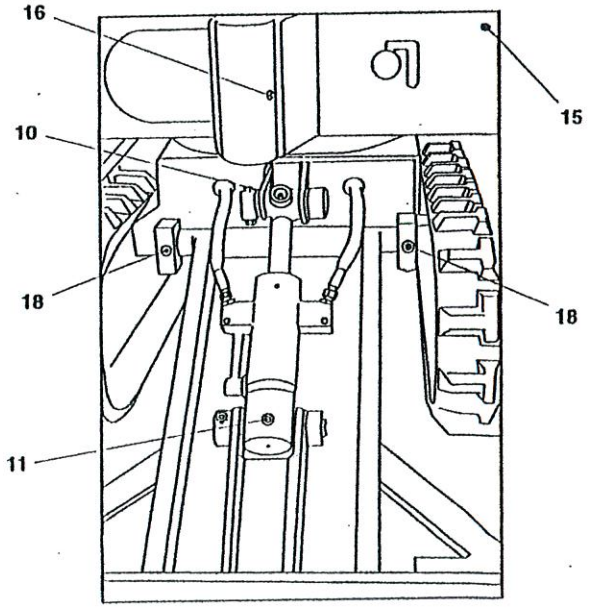

Fotpedal för plattform- och bomsväng.

Bomsväng, possition f 1

Plattformssväng , possition f 2

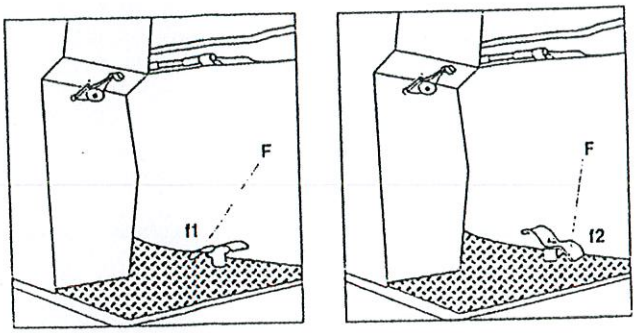

TRANSPORTSPÄRR

Stoppsprint, för plattformssväng.

Blockerad sväng pos. A

Oblockerad sväng, pos. B

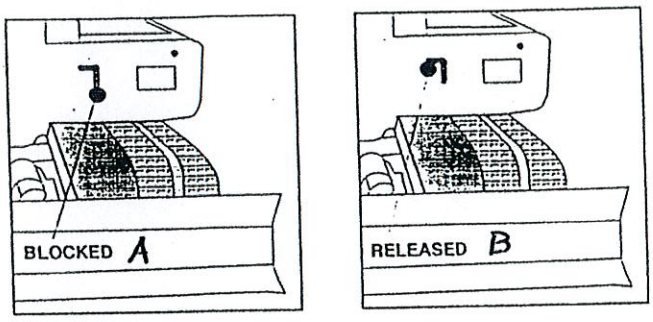

Fotpedal M, Manöverering av Hammaruttag

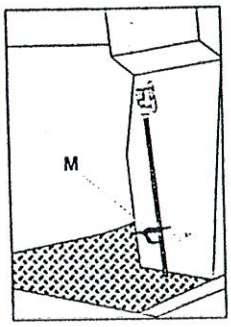

Förarsäte:

1. **Inställning av sätets fjädringshöjd.**
2. **Inställning av ryggstödets läge.**
3. **Inställning av sätets possition.**

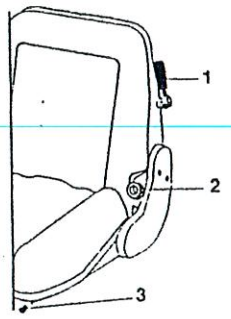

Hydrauloljetank:

A. **Nivåglas**
B. **Påfyllningslock**
C. **Avtappningsplugg**

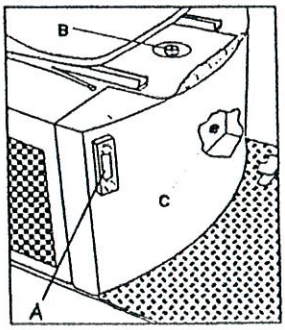

Instrumentpanel

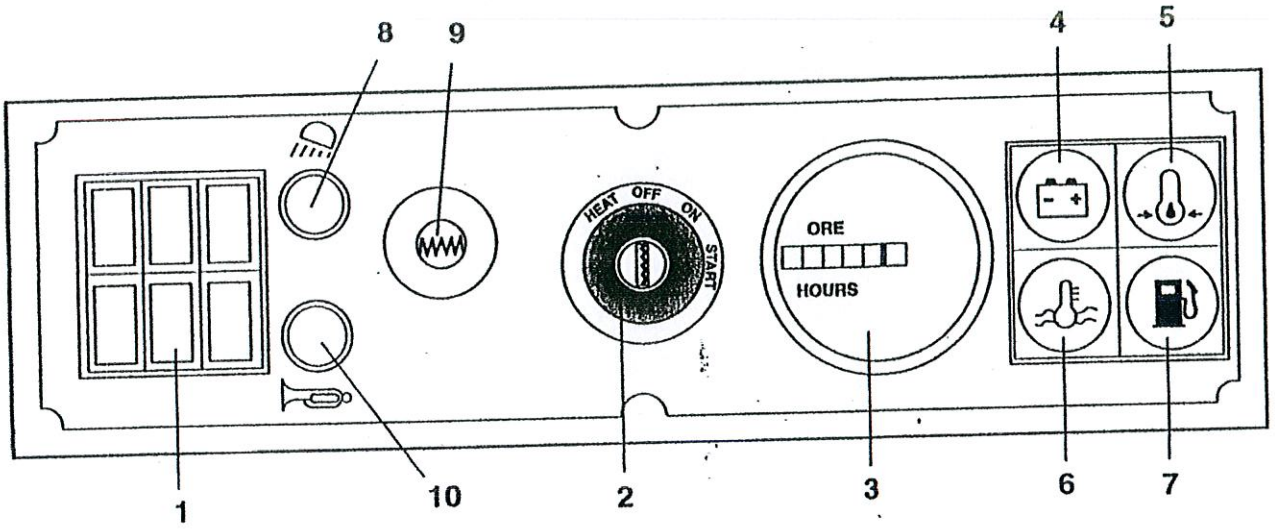

1. Säkringsbox
2. Tändningslås
3 Drifttidsmätare
4. Laddningslampa
5. Oljetryckslampa
6. Temp. motor
7. Bränsleindikation / 5 l kvar
8.
9. Glödindikering motorstart
10. Uttag för tuta

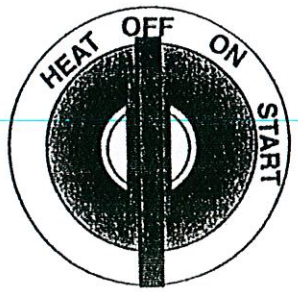

Tändningslås.

HEAT = Glödning
OFF = Avstängd
ON = Påslagen tändning
START= Startläge

OBS ! FÖRE START; LÄS INSTRUKTIONERNA I MOTORAVSNITTET UNDER RUBRIKEN ALLMÄN INFORMATION.Start av MOTOR

Reduktionsväxel och Bandspänning

Kontroll Oljenivå Skall utföras var 200:e driftstimma.

-Ställ växelhuset i läge A enligt bild nedan, nivån skall vara upp till plugghålet.

Byte av Olja Skall utföras var 1000:e driftstimma.

-Oljan skall vara varm så att den lättare rinner ur.

-Ställ växelhuset i läge B enligt bild nedan,lossa båda pluggarna och tappa ur oljan.

-Ställ växelhuset i läge A och fyll på ny olja i ett av plugghålen tills nivån uppnåtts.

OBS ! Dra inte åt pluggarna för hårt så att gängorna skadas,kontrollera att tätbrickan är felfri, om inte byt bricka.

Oljetyp:
Hypoidolja 80W/90

0,5 l / st.

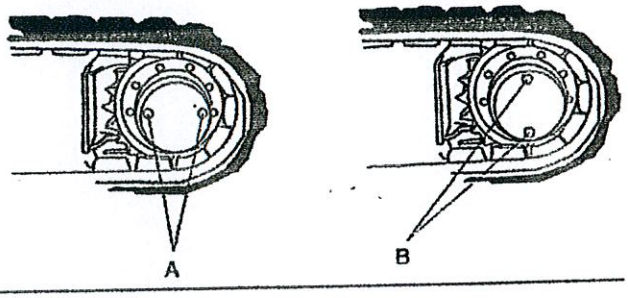

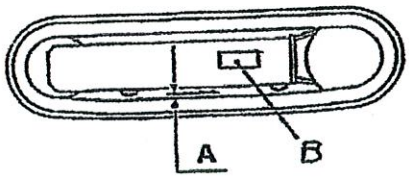

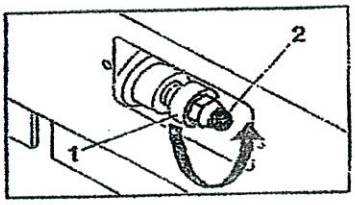

KONTROL OCH JUSTERING BANDSPÄNNING

- Ställ maskinen på plant underlag
- Lyft upp bandvagner (en sida i taget) tills bandet hänger fritt , Avståndet A mellan mittersta stödrullen och bandet skall var **10-15 mm.**
- Vid justering, ta bort inspektionsluckan B
- För att öka bandspänningen,tryck in fett i nippel 2
- För att minska spänningen, vrid ventil 1 sakta motsols, Max 2 varv , räcker även för att släppa spänningen helt. Om inte spänningen släpper,kör bandet sakta åt endera hållet.

TÄNK PÅ ATT TRYCKVENTILEN ÄR SATT UNDER HÖGT FETTRYCK.

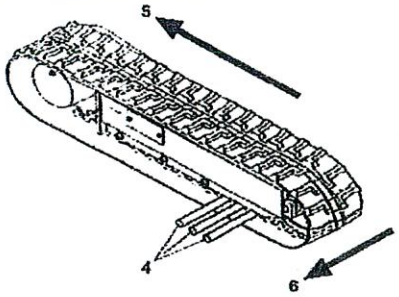

Demontering larvband

1. Öppna ventil enl. ovan
2. Sätt in några stålpinnar enl. Pos. 4
3. Kör bandet enl. Pos. 5, så att pinnarna paserar över fronthjulet (ej över drivhjulet) och därmed pressar fronthjulet innåt
4. Demontera bandet enl. Pos. 6

INNEHÅLLSFÖRTECKNING

Säkerhetsföreskrifter	**2-3**
Allmän information	**4-5**
Motor identifiering	**6-7**
Förebyggande underhåll	**8**

Säkerhetsföreskrifter

* Dessa säkerhetsföreskrifter är viktiga. Du måste också referera till de lokala lagarna som används i landet. Några delar ingår endast på vissa specifika utföranden.

* Använd inte dessa motorer i marinutförande.

* Ändra inte specifikationen på motorn.

* Rök inte när du fyller på bränsle i tanken. Rengör och ta bort bränsle som har spillts. Material som har blivit förorenat av bränsle måste flyttas till säker plats.

* Rengör inte, fyll inte på motorolja, fyll inte bränsle i tank, eller justera motorn när den är igång.

* Gör inga justeringar som du inte förstår. Säkerställ att motorn inte körs i en lokalitet där den kan orsaka en koncentraiton av toxid avgaser.

* Övriga personer måste befinna sig på avstånd när motorn eller utrustningen är i drift.

* Tillåt inte lösa kläder eller långt hår nära rörliga delar.

* Håll avstånd från rörliga delar under motorkörning.
  Se upp: Några delar kan inte ses när motorn körs.

* Kör inte motorn om ett säkerhetsskydd har blivit borttaget.

ALLMÄN INFORMATION

Var vänlig och läs denna sektion noggrant innan motorn startas.

1. Flytta gasregleringsarm till full-farts nivå.

2. Vrid nyckeln motsols till "HEAT" och håll den där i 20 till 30 sekunder (maximum 60 sekunder) tills glödlampan lyser röd.

3. När lampan lyser röd, vrid nyckeln medsols hela vägen till "START" och starta motorn (maximum) 20 sekunder.

4. När motorn tänds, släpp nyckeln vilken då går tillbaka till "ON".

5. Vrid gasregleringsarmen sakta neråt för att tillåta motorn att gå på tomgång. **Note:** Om lampan blinkar till snabbt i 2 till 3 sekunder, eller misslyckas att att lysa inom 20 till 30 sekunder, indikera detta en felaktig funktion på kall-startsystemet. Eter eller andra startvätskor får inte användas till dessa motorer.

6. Vrid nyckel till "OFF" position för att stanna motorn.

VENTILATION

BRÄNSLESYSTEM

1. Identifiera platsen för bränsle matarpumpen.

2. Lokalisera luftskruven på bränslefiltret och lossa den.

3. Pumpa med handpumpen på matarpump tills luftfritt bränsle flödar. Skruva åt luftskruven.

4. Identifiera luftskruven på bränsleinsprutningspumpen, lossa den, arbeta med handpumpen tills luftfritt bränsle flödar. Skruva åt luftskruven.

5. Identifiera bränslerören från bränsleinsprutningspumpen till insprutarna, lossa rören vid insprutarna. Kör motorn med startmotorn tills bränsle kommer.Skruva åt rören.

6. Motorn är nu färdig att starta.

VARNING. När motorn körs på startmotorn skall den inte köras i mer än 15 sekunders perioder. Vänta i 30 sekunder mellan perioderna om bränslet inte kommer från början.

* Ta inte bort påfyllningslocket på kylsystemet när motorn är varm och när kylsystemet är under tryck, därför att varmt kylmedel är farligt och kan tryckas ut.

* Använd inte saltvatten eller annat kylmedel vilket kan förorsaka korrision i kylsystemet.

* Tillåt inte gnistor eller eld nära batterierna (särskilt inte när batterierna laddas), därför att gaser från accumulatorsyran är starkt lättantändliga. Batteriets vätska är farlig för hud och särskilt för ögonen.

* Koppla bort batteriets anslutningar innan reparation görs på det elektriska systemet.

* Endast en person ska kontrollera motorn.

* Säkerställ att motorn endast körs från kontrollpanel eller från operatörens position.

* Om din hud kommer i kontakt med högtrycks-bränsle skaffa medicinsk hjälp genast.

* Diesel bränsle och smörjolja (särskilt använd smörjolja) kan skada huden på känsliga personer. Skydda dina händer med handskar eller speciell hudkräm för att skydda huden.

* Bär inte kläder vilka har förorenats av smörjolja. Stoppa inte ner material i fickan som har förorenats av smörjoljan.

* Släng bort använd smörjolja i enlighet med lokala regler för att förhindra förorening.

* Säkerställ att inkopplingsspaken är "ur drift" läge innan motorn startas.

* Brännbart material från någon komponent i motorn (t ex vissa tätningar) kan bli ytterst farliga när de är brända. Tillåt aldrig det här brända materialet att komma i kontakt med hud eller med ögonen.

* Använd extra försiktighet ifall nödläges reparation måste göras under extrema förhållanden.

* Tillåt inte att tryckluft kommer i kontakt med huden. Om tryckluft kommer i beröring med huden, sök medicinsk hjälp omedelbart.

* Använd bara Perkins originaldelar.

CALIFORNIA
Proposition 65 Varning.
Dieselmotor avgaser och några av de integrerande delarna är kända av Staten Carlifornien för att orsaka cancer, födelsedefekter och andra reproducerande skador.

Underhålls- och Serviceintervaller DM 8

Varje dag.

-Smörjning och kontroll Grävaggregatets alla leder, se nedan.

-Kontroll nivå Hydraulolja, vid påfyllning använd kvalitet H 46

-Kontroll Motorolja, vid påfyllning kvalitet typ Statoil PowerWay 15W/40

-Kontroll nivå Kylarvatten, vid påfyllning 50% vatten 50% glykol

-Kontroll Larvbandens spänning, se separat anvisning

Se även Maskinkontroll

Varje vecka

-Smörjning svängkrans (nippel på plattformsfront)

-Smörjning snabbfästets mekanism

-Kontroll fläktremmens spänning och kondition

-Läkagekontroll bränsleledningar och filterhus

-Kontroll syranivå i batteriet (endast destilerat vatten får användas)

Var 100:e driftstimme

-Kontroll/rengöring luftfilter (byte var 400:e tim. oftare vid dammiga förhållanden)

-Kontroll oljenivå i drivmotorernas växelhus, (Hypoidolja 80W/90)

-Byte motorolja, Kvalitet typ Statoil PowerWay 15W/40

Var 200:e driftstimme

-Byte oljefilter, motor

-Byte hydraulfilter

-Byte bränslefilter

Var 1000:e driftstimme

-Byte hydraulolja , kvalitet H 46, Volym 25 L

-Byte olja i drivmotorernas växelhus, Hypoidolja 80W/90, se separat anvisning

-Byte kylarvätska i kylsystemet, 50% vatten 50% glykol Volym a 2.5 L

Fullständiga underhålls– och serviceintervaller, se maskinens instruktionsbok

---

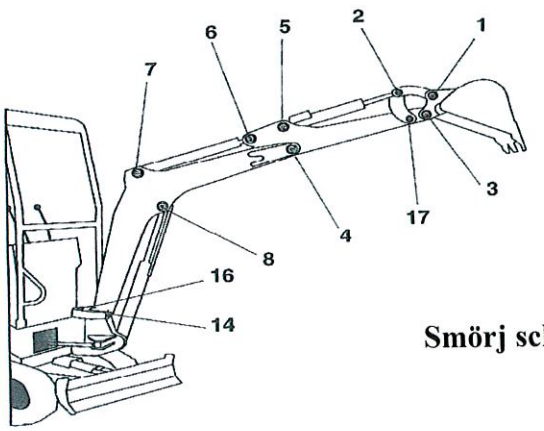

Smörj schema

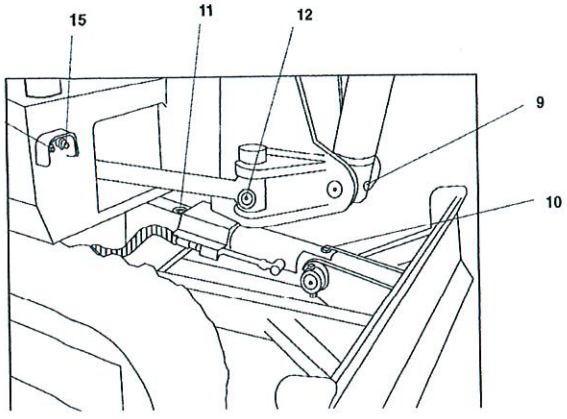

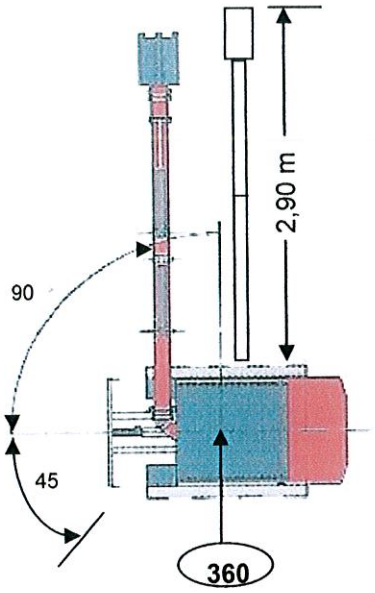

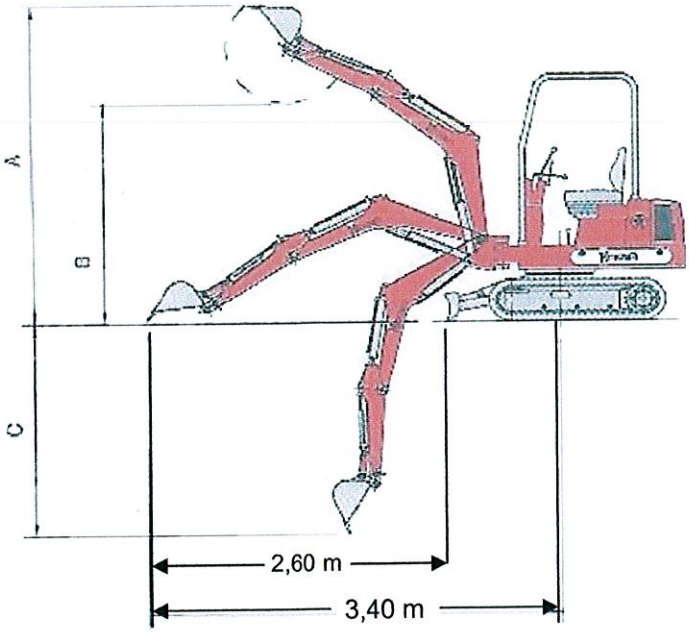

Hinowa DM 8		
Vikt	1000 kg	
Bredd / bandbreddning	780-980 mm	
Bandbredd / Bandvagnslängd	180 mm / 1120 mm	
Grävdjup	2.10 m	
Sväng plattform / aggregat	360 / 90+45	
Räckvidd = D / E / F	3,40 , 2,60 , 2,90 m	
Tipphöjd = B	1.90-2.30 m	
Grävhöjd = A	2.70-3.20 m	
Körhastighet	1.7 km/t	
Hydraulpumpar	2 st. , 2x11,2 l/min	
Hammarhydraulik	Ja , fotmanöver	
Systemtryck	160 bar	
Timmätare	Ja	
Motor, Perkins diesel	2 cyl. , 14 hk	
Skopor / Tillbehör	Skopor med tänder b=250,400 mm Planskopa b=600 mm	Snabbfäste, mekaniskt

MINIESCAVATORI - MINIDUMPERS - CARRI CINGOLATI - PIATTAFORME AEREE - PALE COMPATTE

Nogara, 09.05.07

DICHIARAZIONE DI CONFORMITA' CE
EG CONFORMITY DECLARATION

LA SOCIETA' **HINOWA S.p.A.** con sede in VIA FONTANA-37054 NOGARA (VR) ITALIA
THE COMPANY HINOWA S.p.A. main office in VIA FONTANA-37054 NOGARA (VR) ITALY

DICHIARA
DECLARES

SOTTO LA PROPRIA ESCLUSIVA RESPONSABILITÁ CHE IL PRODOTTO DENOMINATO
ON ITS OWN EXCLUSIVE RESPONSIBILITY THAT THE PRODUCT CALLED

" MINIESCAVATORE "
"MINIEXCAVATOR"

" **DESTINATO AD UTILIZZO MOVIMENTO TERRA/** DESTINED FOR GROUND MOVING PURPOSES "

MODELLO MODEL	**DM8**
MATRICOLA SERIAL NUMBER	**47908**
ANNO DI COSTRUZ. CONSTRUCTION YEAR	**2007**

AL QUALE QUESTA DICHIARAZIONE SI RIFERISCE, E' CONFORME AI REQUISITI ESSENZIALI DI SICUREZZA PREVISTI DALLE DIRETTIVE 98/37, 89/336, E SUCCESSIVE MODIFICHE.
TO WHICH THIS DECLARATION REFERS,COMPLIES WITH THE ESSENTIAL SAFETY REQUIREMENTS PROVIDED FOR BY DIRECTIVES 98/37 CE, 89/336 AND SUBSEQUENT MODIFICATIONS.

Il Legale Rappresentante
Fracca Benito